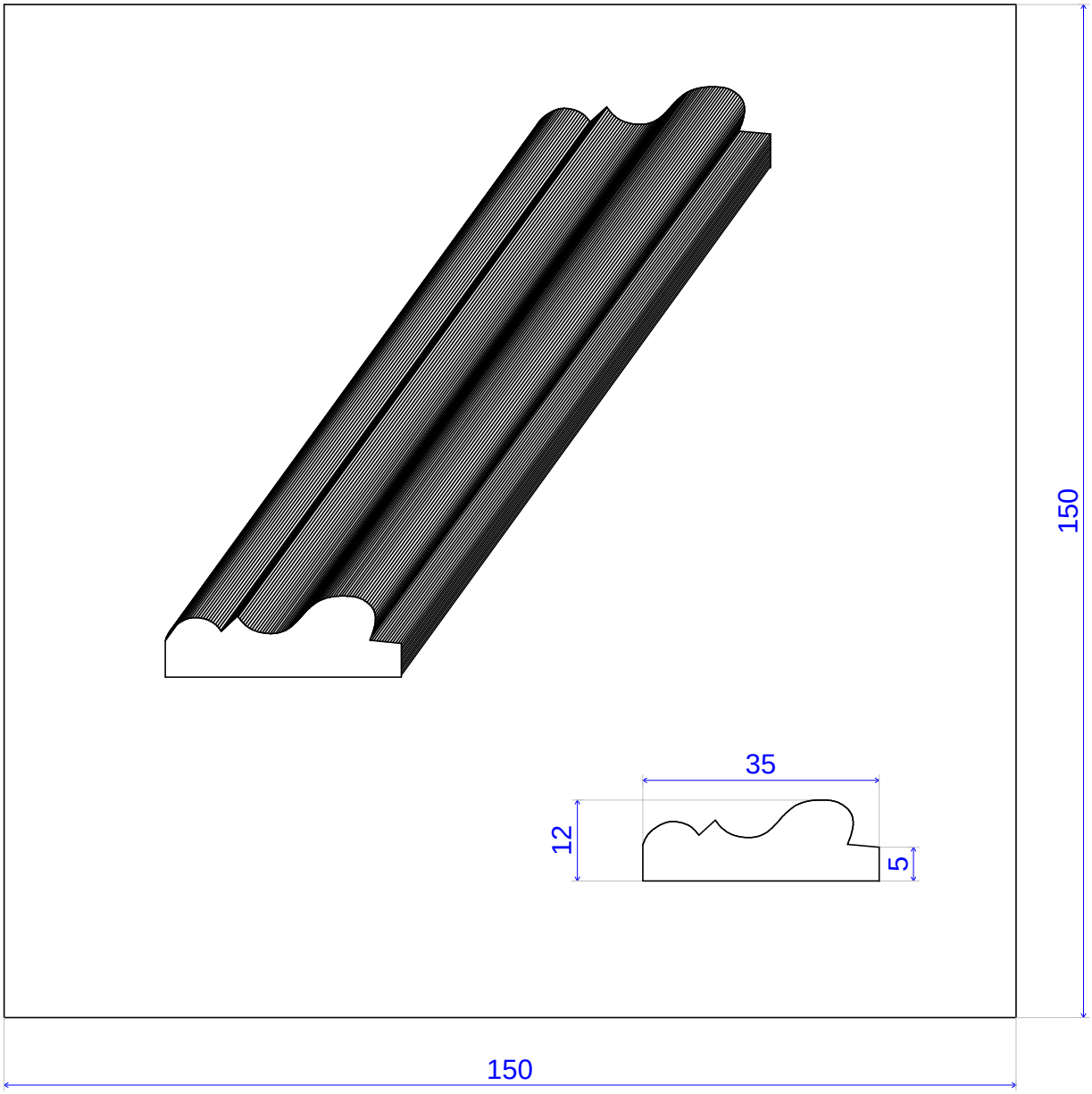

Cyril		
SOTRINBOIS	**(G1.1) CIMAISE PR8 12X35**	*Echelle : 1*
02/09/15		