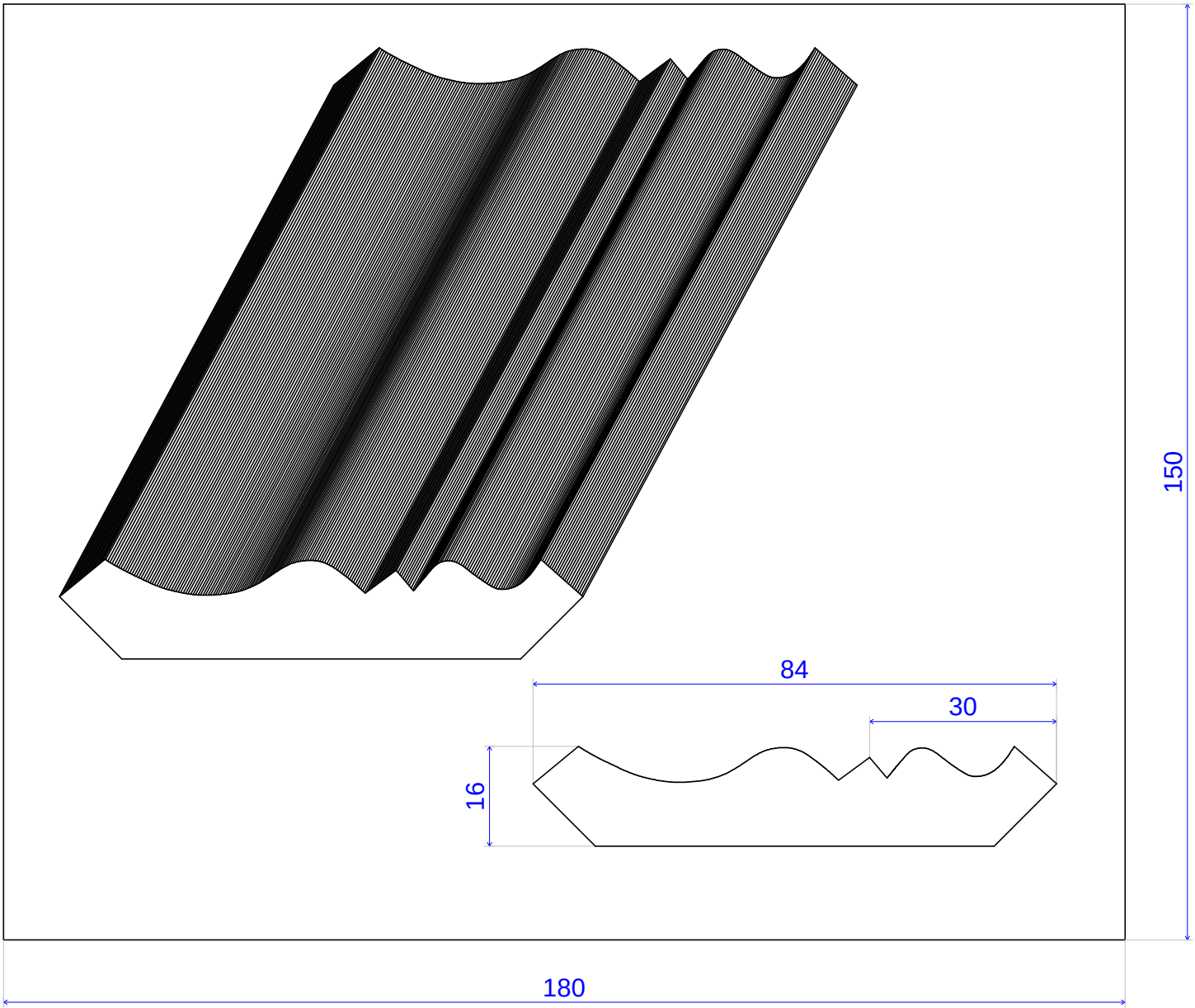

Cyril		
SOTRINBOIS	**(G2.43) REF . 546**	*Echelle : 1*
02/09/15		