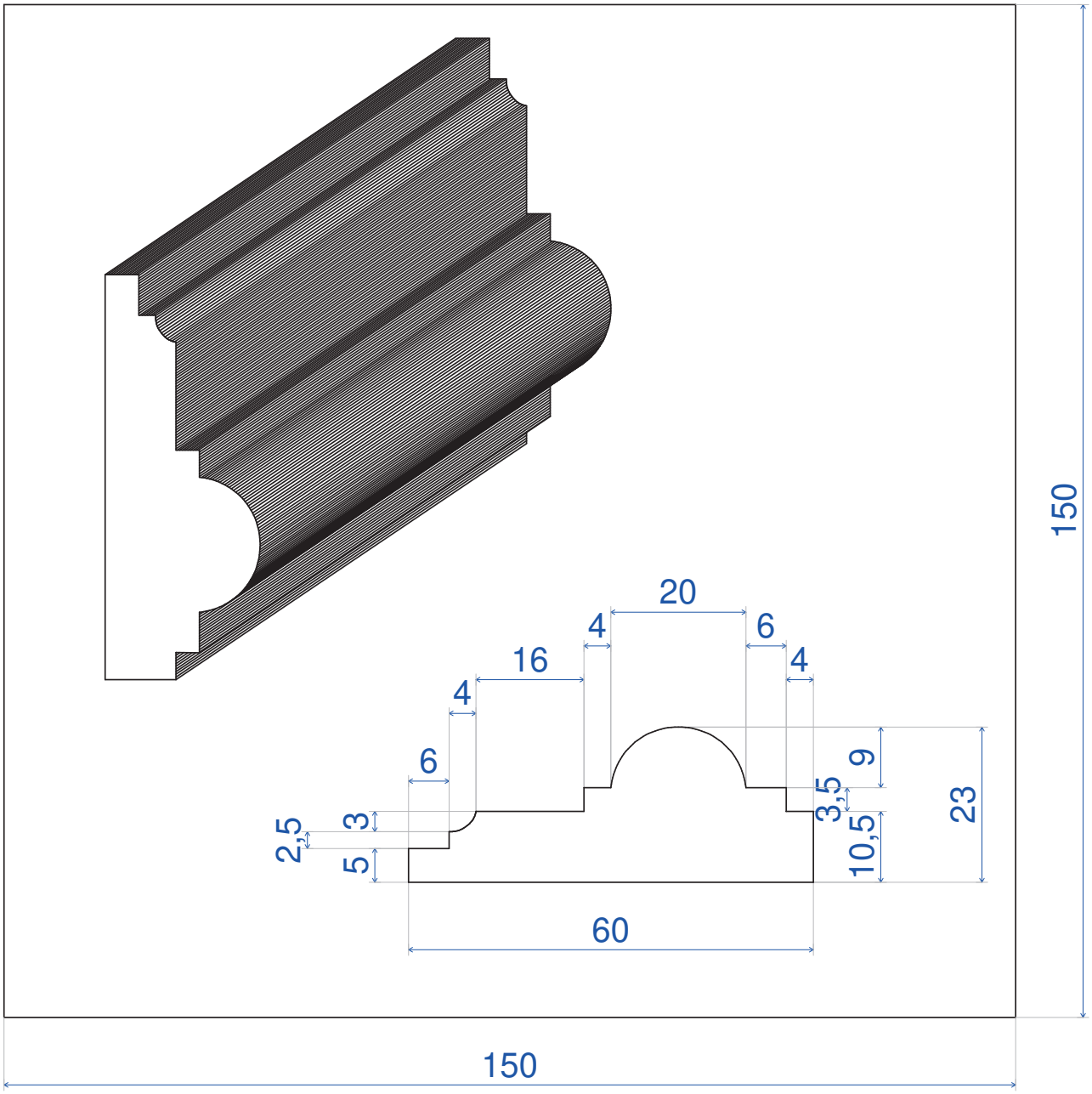

CIMAISE 23X60 (MOU0007)